TH	THAILAND

แผนภาพ / รายการชิ้นส่วน

DDF491

สว่านไขควงแบบไร้สาย

2026/07

(TH) DDF491 / สว่านไขควงแบบไร้สาย

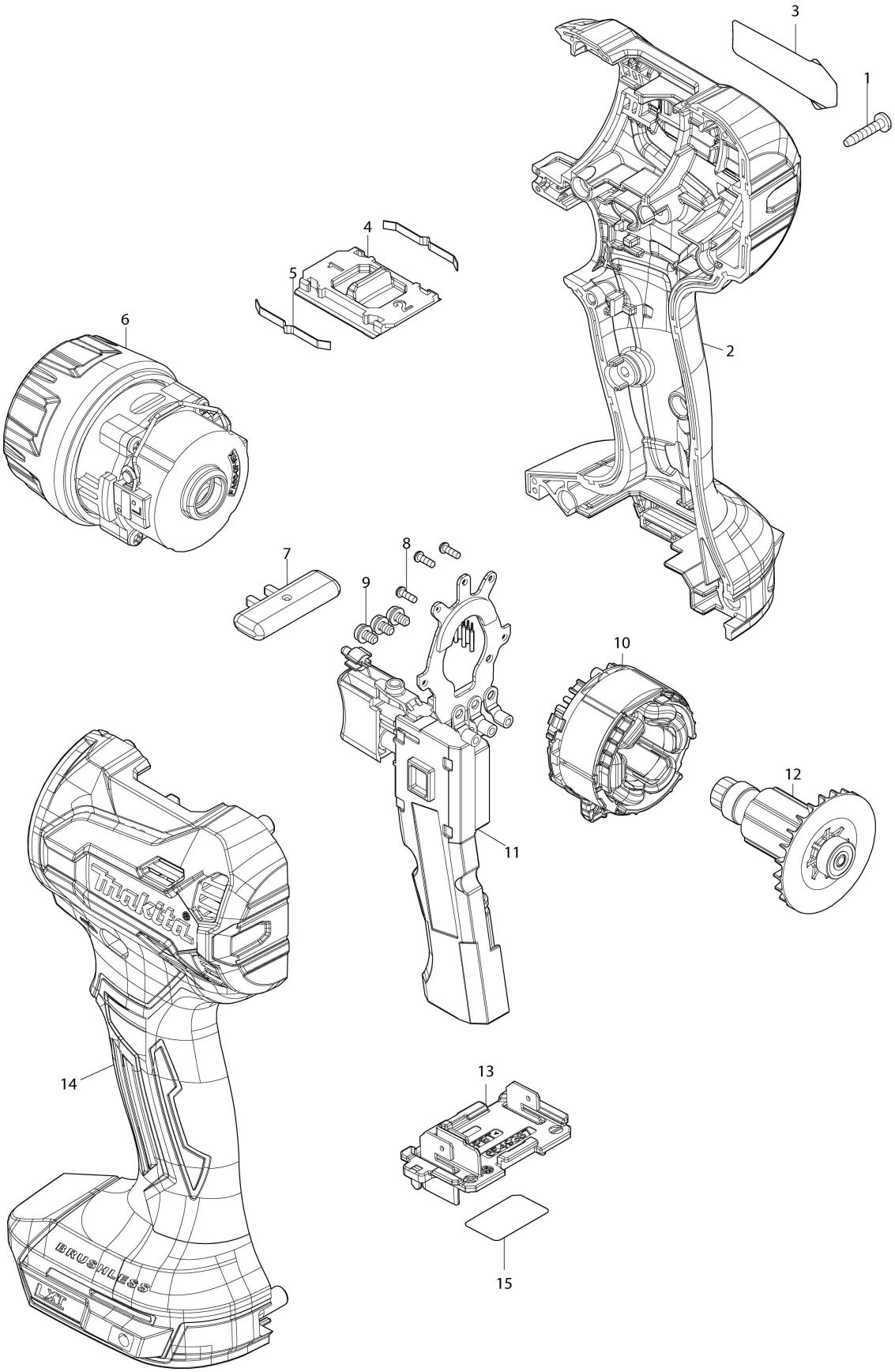

TH	THAILAND

DDF491 / สว่านไขควงแบบไร้สาย

รายการ	ย่อย	หมายเลขชิ้นส่วน	คำอธิบายชิ้นส่วน	จำนวน	I/C	เลข E/C	หมายเลขปิด	หมายเหตุ
001		266429-2	สกรูเกลียวปล่อยหัวแฉก 3X16	9				
002		1831H5-8	ชุดตัวเรือน	1				
	C10	263005-3	สลักยาง 6	2				
	C20	252126-6	น็อตล็อคหกเหลี่ยม M4-7	2				
	D10		INC. 14					
003		8156J4-3	DDF491 NAME PLATE	1				
004		4132C1-6	คันโยกเปลี่ยนความเร็ว	1				
005		232220-0	แหนบ	2				
006		122K55-2	ชุดประกอบเฟืองเกียร์	1				
007		4132C2-4	คันโยกสลับหน้าหลัง	1				
008		266490-9	สกรูเกลียวปล่อยหัวกลมนูน 2X6	3				
009		652069-6	สกรูหัวแบน M3X6	3				
010		629372-0	สเตเตอร์	1				
011		620R57-9	โมดูลควบคุม	1				
012		619899-8	โรเตอร์	1				
013		654938-7	ขั้วต่อสาย	1				
014		1831H5-8	ชุดตัวเรือน	1				
	C10	263005-3	สลักยาง 6	2				
	C20	252126-6	น็อตล็อคหกเหลี่ยม M4-7	2				
	D10		INC. 2					
015		8156J6-9	DDF491 SERIAL NO. LABEL	1				
A01		1918F1-0	DRILL CHUCK ATTACHMENT SET	1				
A02		251314-2	สกรูหัวร่มแฉก M4X12	1				
A03		346317-0	ขอเกี่ยว	1				
A04		784043-7	ดอก 2-45	1				
A05		1918F3-6	ชุด N ดอกไขควงหกเหลี่ยม	1				
	C10	216040-0	ลูกปืนเม็ดกลม 3.5	2				
	C20	231952-6	สปริงแหวน 12	1				
	C30	232592-3	สปริงกด 14	1				
	C40	232800-2	แหนบ	1				
	C50	253575-0	แหวนอีแปะ 13	2				
	C60	327B23-8	ปลอกสวมดอกเจาะ	1				
A06		1918F5-2	ชุด N อะแดปเตอร์เยื้องศูนย์	1				
	C10	216040-0	ลูกปืนเม็ดกลม 3.5	2				
	C20	231952-6	สปริงแหวน 12	1				
	C30	232592-3	สปริงกด 14	1				
	C40	232800-2	แหนบ	1				
	C50	253575-0	แหวนอีแปะ 13	2				
	C60	327B23-8	ปลอกสวมดอกเจาะ	1				
A07		1918F6-0	ชุดหัวต่อปรับองศา	1				
F01		1918F1-0	DRILL CHUCK ATTACHMENT SET	1				
F02		1918F2-8	ชุด M ดอกไขควงหกเหลี่ยม	1				
F03		1918F3-6	ชุด N ดอกไขควงหกเหลี่ยม	1				
F04		1918F4-4	ชุด M อะแดปเตอร์เยื้องศูนย์	1				
F05		1918F5-2	ชุด N อะแดปเตอร์เยื้องศูนย์	1				
F06		1918F6-0	ชุดหัวต่อปรับองศา	1				

การแลกเปลี่ยน
O : O : ใช่
X : X : ไม่
< : < : ชิ้นส่วนใหม่สามารถแทนที่ปัจจุบันได้
> : > : ชิ้นส่วนปัจจุบันสามารถแทนที่ใหม่ได้
S : S : สามารถแลกเปลี่ยนเป็นชุดได้