TH	THAILAND

แผนภาพ / รายการชิ้นส่วน

DDF490

สว่านไขควงแบบไร้สา ย

2026/04

(TH) DDF490 / สว่านไขควงแบบไร้สา ย

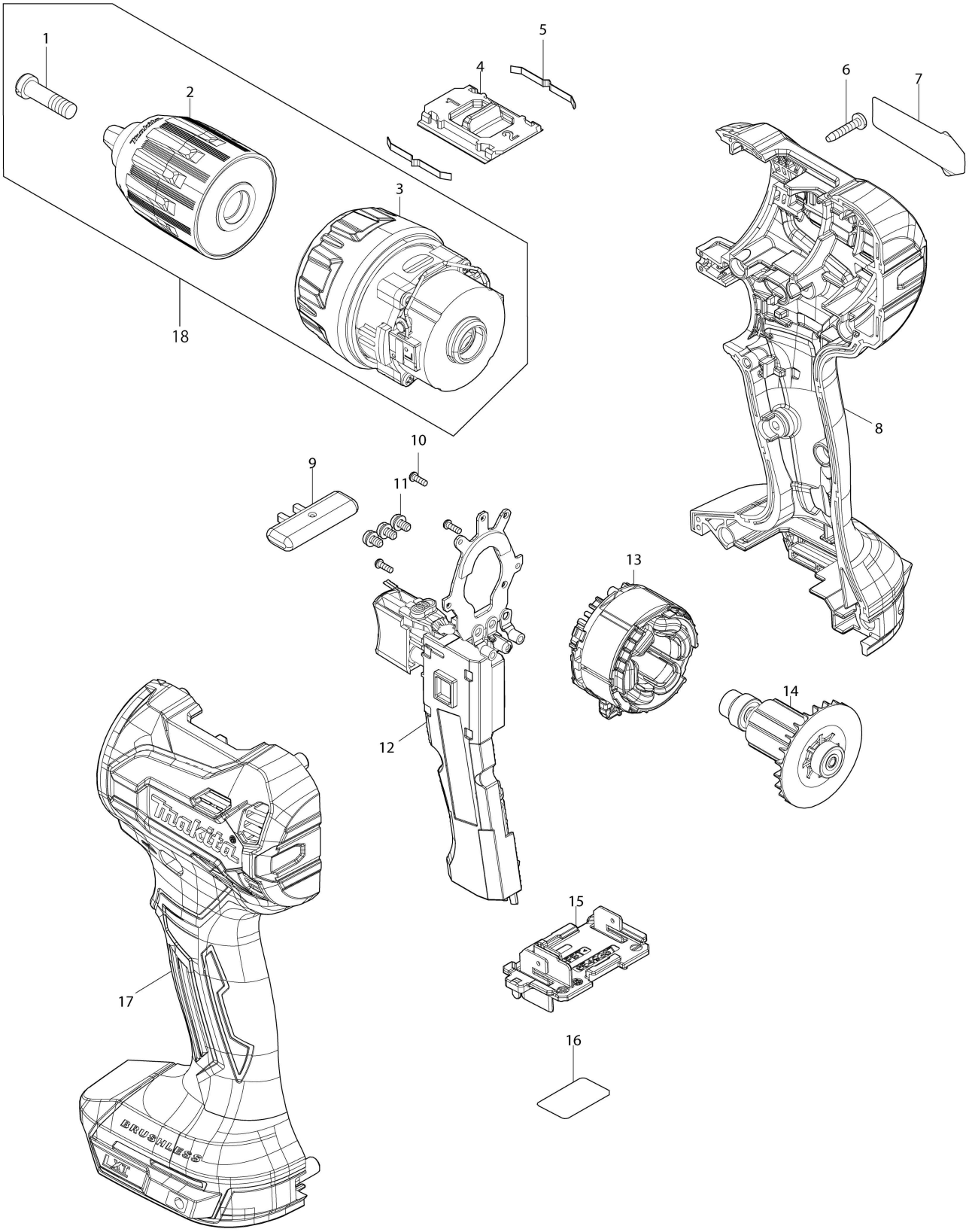

TH	THAILAND

DDF490 / สว่านไขควงแบบไร้สา ย

รายการ	ย่อย	หมายเลขชิ้นส่วน	คำอธิบายชิ้นส่วน	จำนวน	I/C	เลข E/C	หมายเลขปิด	หมายเหตุ
001		251468-5	สกรูหัวแบนผ่า M6X22	1				
002		763260-2	หัวจับดอกสว่านแบบไม่ใช้จำปา 13	1				
003		122H75-8	ชุดประกอบเฟืองเกียร์	1				
004		4132C1-6	คันโยกเปลี่ยนความเร็ว	1				
005		232220-0	แหนบ	2				
006		266429-2	สกรูเกลียวปล่อยหัวแฉก 3X16	9				
007		8150A2-8	ป้ายเนมเพลท DDF490	1				
008		1831H5-8	ชุดตัวเรือน	1				
	C10	263005-3	สลักยาง 6	2				
	C20	252126-6	น็อตล็อคหกเหลี่ยม M4-7	2				
	D10		INC. 17					
009		4132C2-4	คันโยกสลับหน้าหลัง	1				
010		266490-9	สกรูเกลียวปล่อยหัวกลมนูน 2X6	3				
011		652069-6	สกรูหัวแบน M3X6	3				
012		620R57-9	โมดูลควบคุม	1				
013		629372-0	สเตเตอร์	1				
014		619899-8	โรเตอร์	1			DY963	
014-1		619899-8	โรเตอร์	1	O	DY963		
015		654938-7	ขั้วต่อสาย	1				
016		8150A4-4	ป้ายฉลากหมายเลขประจำเครื่อง DDF490	1				
017		1831H5-8	ชุดตัวเรือน	1				
	C10	263005-3	สลักยาง 6	2				
	C20	252126-6	น็อตล็อคหกเหลี่ยม M4-7	2				
	D10		INC. 8					
018		122H73-2	ชุดหัวจับเฟือง	1				
	D10		INC. 1-3					
A01B		821931-8	กล่องพลาสติก	1				
	C10	417724-5	สลักกลอน	2				
A02B		***DCB18- ...	DCB18WA CHARGER	1				
A03B		1915F7-0	ชุดแบตเตอรี่ BLB182	2				
A04B		450128-8	ฝาครอบแบตเตอรี่	1				

B:DDF490WVE(H)

การแลกเปลี่ยน
O : O : ใช่
X : X : ไม่
< : < : ชิ้นส่วนใหม่สามารถแทนที่ปัจจุบันได้
> : > : ชิ้นส่วนปัจจุบันสามารถแทนที่ใหม่ได้
S : S : สามารถแลกเปลี่ยนเป็นชุดได้